Наушники

Комета
ТВ-22С

Проводные наушники

Руководство пользователя

Radiotehnika

Краткое руководство

Внутриканальные проводные наушники

TB-22C

Комплектация

- Сменные силиконовые накладки
- Тканевый чехол
- Руководство пользователя

TB-22C

Уход за наушниками

Для поддержания гигиены и сохранности устройства следует периодически очищать наушники мягкой тканью, смоченной водой. Важно не допустить попадания воды внутрь наушников, чтобы избежать повреждения чувствительных деталей.

ВАЖНО: не используйте чистящие средства с растворителями, так как они моут повредить матералы наушников.

Поскольку силиконовые накладки подвержены естественному износу, рекомендуется периодически их менять. Этот процесс несложен: достаточно снять старые накладки с крепежного кольца наушника и установить новые, тщательно закрепив их на место.

При необходимости замены других компонентов наушников рекомендуется обратиться в компанию Radiotehnika.

Управление наушниками

⊕ – увеличение громкости

⊖ – уменьшение громкости

⊙ – (кнопка посередине)
пауза/воспроизведение/принятие
и сброс входящего вызова*

- Микрофон (тыльная сторона)

***Работает при корректной поддержке функции устройством**

TB-22C

Особенности

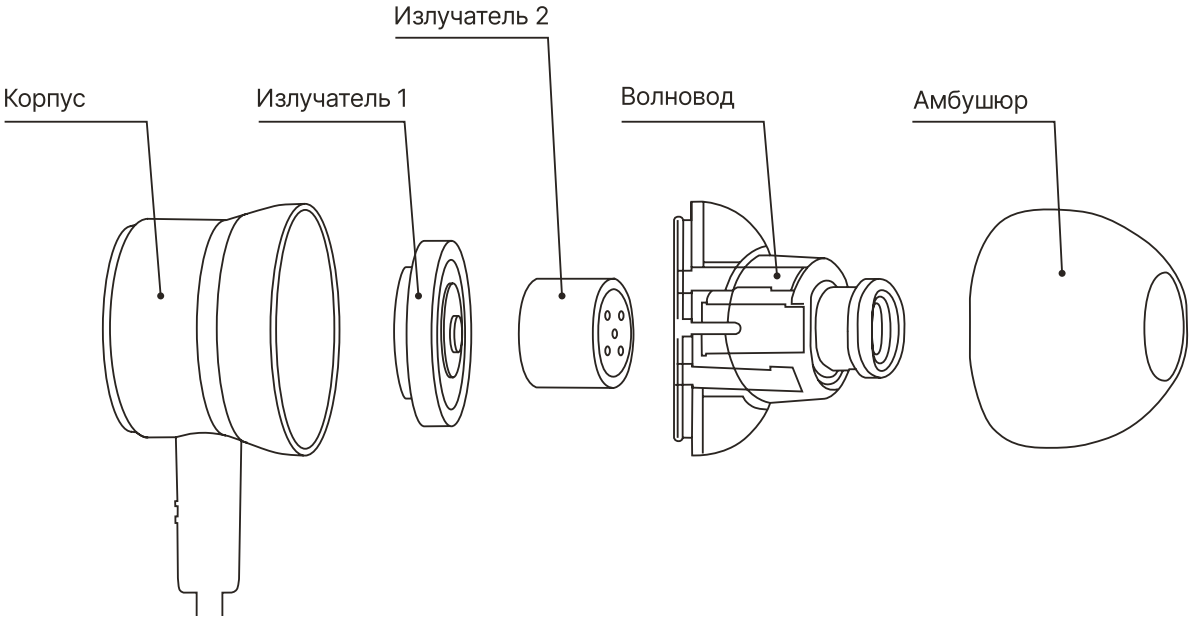

Проводные внутриканальные наушники Radiotehnika Комета ТВ-22С обеспечивают плотную посадку и хорошую шумоизоляцию, позволяя комфортно слушать музыку даже в шумной среде. Коаксиальные излучатели дают чистое и детализированное звучание, универсальный разъём подходит для подключения к смартфонам, плеерам и другим аудиоустройствам, а прочный кабель в тканевой оплётке устойчив к износу и практически не спутывается.

- Излучатели: 10 мм, 6 мм
- Материал мембраны излучаетеля – титан
- Микрофон для кристально чистых звонков
- Пассивное шумоподавление
- Г-образный разъем 3,5 мм

ТВ-22С

Использование

При использовании наушников важно избегать слушания музыки с чрезмерно высоким уровнем громкости, так как это может негативно сказаться на слухе. Рекомендуем соблюдать определенные временные ограничения в зависимости от уровня звукового давления, чтобы избежать повреждений слуха.

Уровень шума не должен превышать:

85 дБ – более 8 часов
88 дБ – более 4 часов
91 дБ – более 2 часов
94 дБ – более 1 часа
100 дБ – более 15 минут.

Следуйте указаниям по времени пребывания в условиях повышенного уровня шума, чтобы сохранить здоровье слуха.

Технические характеристики

Модель	**TB-22C**
Тип наушников	проводные наушники
Тип размещения	внутриканальные
Тип излучателей	коаксиальные
Шумоподавление	пассивное
Минимальная воспроизводимая частота	20 Гц
Максимальная воспроизводимая частота	22000 Гц
Сопротивление, Ом	16
Чувствительность	105 ±3дБ
Кабель	круглый, тканевая оплетка
Диаметр мембраны	10 и 6 мм
Количество излучателей	2
Длина кабеля	1.2 м
Материал корпуса	пластик, алюминиевый сплав
Гарантия	1 год
Разъем штекера	mini jack 3.5 мм
Тип штекера	Г-образный
Дополнительные аксессуары	**Сменные силиконовые накладки, тканевый чехол**
Вес наушников	16 г

TB-22C

Правила безопасности

- Длительное прослушивание громкой музыки или звуков может негативно сказаться на вашем слухе. Чтобы снизить опасность ухудшения слуха, постарайтесь долго не слушать громкую музыку.
- Защитный чехол, переходники, кабели, батареи, упаковку и руководство нельзя утилизировать вместе с бытовыми отходами. Эти изделия следует передать на утилизацию в специальный пункт сбора.

ВНИМАНИЕ!

Не пользуйтесь наушниками во время управления автомобилем, велосипедом, или тяжелым производственным оборудованием или в случаях, когда неспособность слышать окружающие звуки может представлять опасность для вас или других людей.

- Использование этих наушников ограничивает вашу возможность слышать окружающие звуки независимо от уровня громкости.
- Держите наушники вдали от огня, воды и высоковольтного оборудования.
- Запрещается изменять, разбирать, вскрывать, ронять, ломать, прокалывать или измельчать наушники.

Гарантия и сервис

Для получения гарантийного обслуживания обратитесь в ближайший АСЦ, адреса и телефоны которых вы можете узнать на сайт radiotehnika.ru. Чтобы подтвердить свои права на Гарантию, вы должны предоставить первоначальный чек на приобретение продукта или другое доказательство права собственности и даты покупки. При выполнении ремонта неуполномоченными лицами **Гарантия аннулируется**, в этом случае вы выполняете ремонт на собственный страх и риск.

Гарантия не распространяется на дефекты, являющиеся результатом следующего: повреждения, вызванного несчастным случаем, неблагоразумным использованием или халатностью; повреждения во время доставки (претензии в этом случае следует направлять перевозчику); повреждения или износа какого-либо аксессуара или декоративной поверхности; повреждения, вызванного несоблюдением инструкций, содержащихся в руководстве пользователя; повреждения, вызванного действиями по ремонту, которые были выполнены лицом, не представляющим АСЦ; износа компонентов, которые по своей природе изнашиваются или вырабатываются при износе, таких как, амбушюры наушников.

Кроме того, Гарантия распространяется на фактические дефекты в самом продукте и **не распространяется** на продукт, который использовали для предпринимательской деятельности, а не для личных (бытовых) нужд.

Для получения подробной информации об устройстве посетите сайт radiotehnika.ru

Импортер и организация, уполномоченная на принятие претензий от потребителей:
ООО «Аудиомания», Россия, Москва, Барабанный переулок, д. 4, стр. 4, офис 5.

Изготовитель оставляет за собой право изменения комплектации, технических характеристик и внешнего вида товара.

Сделано в КНР. Срок гарантии: 1 год. Срок службы: 1 год.

TB-22C